AS ELECTRONIC

Sensing Excellence.

Datenblatt

Typ	**AS-MA-MB-67044-1** Rev.006
Bezeichnung	**Gebermagnet für Winkelsensorik, Ø 14mm x 2,5mm** ≥ 55mT bei z = 3mm, Neofer 48/60p (NdFeB in Kunststoff-Bindung), Spritzguss, 2-polig stirnseitig, T_{max} = 150°C Dauer, 160°C kurzfristig

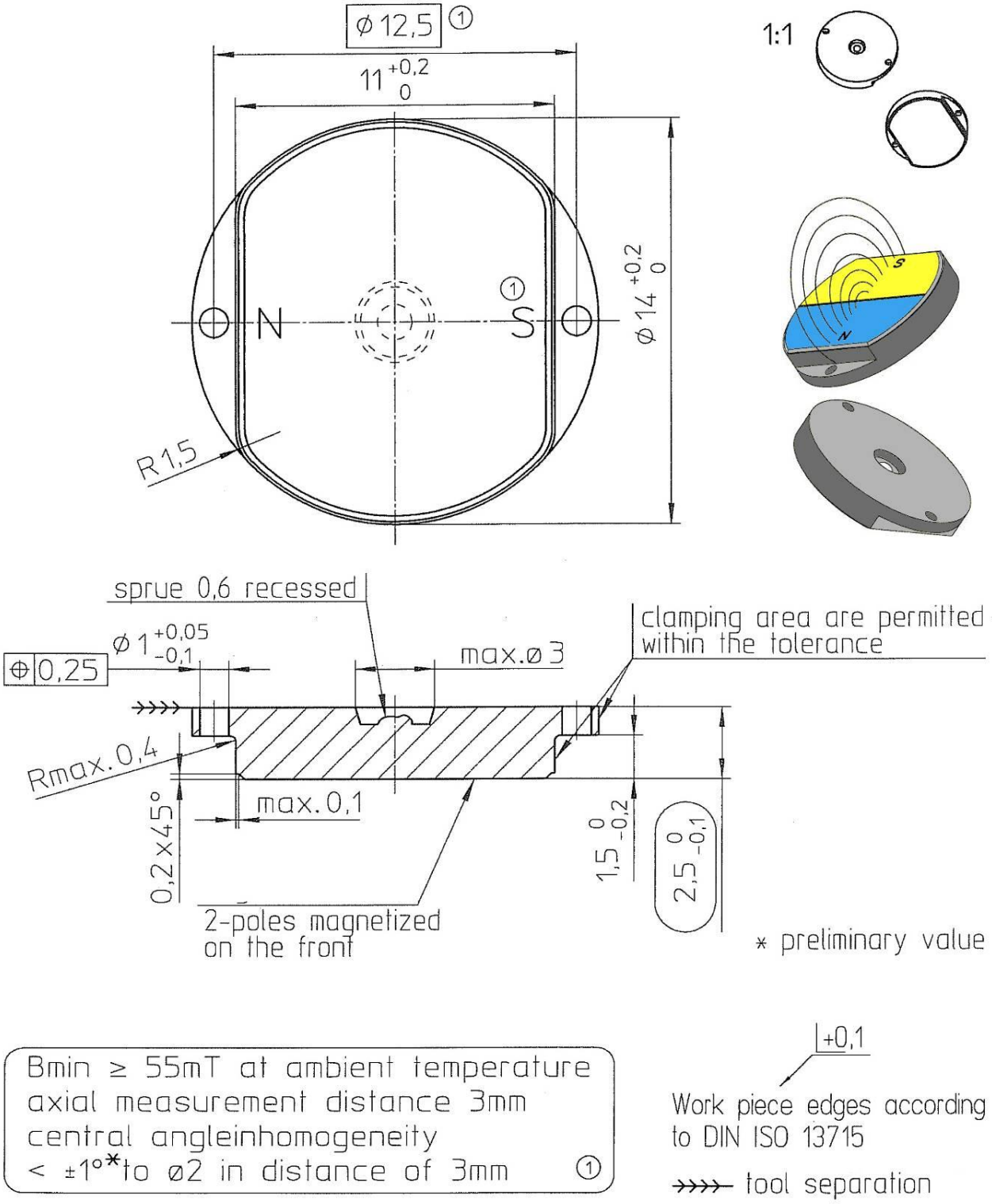

Datenblatt

Typ	**AS-MA-MB-67044-1** Rev.006
Bezeichnung	**Gebermagnet für Winkelsensorik, Ø 14mm x 2,5mm** ≥ 55mT bei z = 3mm, Neofer 48/60p (NdFeB in Kunststoff-Bindung), Spritzguss, 2-polig stirnseitig, T_{max} = 150°C Dauer, 160°C kurzfristig

Neofer 48/60p	
Kurzzeichen nach DIN IEC 60404-8-1 [1]	REFeB 48/60p
a = anistrop / i = isotrop	i
Gütewert BH(max) [kJ/m^3] [6]	48
Gütewert BH(max) [10^{6}G*Oe] [6]	6,03
Remanenz Br [mT] [6]	540
Remanenz Br [Gauß] [6]	5400
Koerzitivfeldstärke HcB [kA/m] [6]	330
Koerzitivfeldstärke HcB [Oersted] [6]	4147
Koerzitivfeldstärke HcJ [kA/m] [6]	600
Koerzitivfeldstärke HcJ [Oersted] [6]	4147
Zugfestigkeit [N/mm^2] [7]	55
Biegefestigkeit [N/mm^2] [7]	70
Dichte [g/cm^3]	5,10
Wasseraufnahme [%] [7]	0,05
Wärmeausdehnungskoeffizient [10^{-6}/K] [7]	48
spez. Elektr. Widerstand [Ohm m]	2.0x10^{-04}
Entflammbarkeit UL 94	V-2
ungefähre maximale Einsatztemperatur [°C] [5]	140
Temperaturbeiwert der Remanenz pro K [%/K]	-0,12
empfohlene Magnetisierfeldstärke	>2500
Zusammensetzung	NdFeB + PA11
Herstellung	Spritzgießen [4]

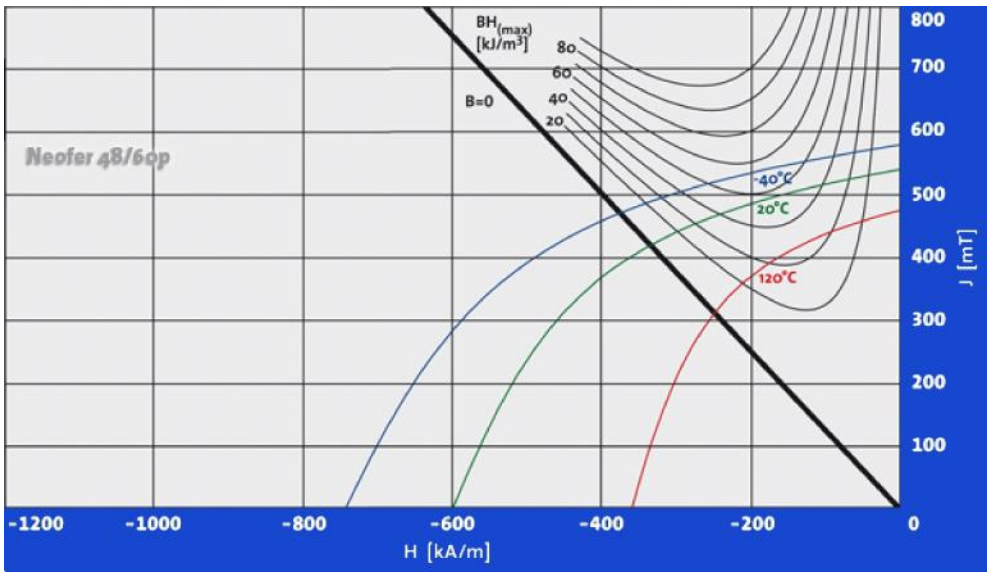

1: Gebildet aus angenäherten Mindestwerten von (B * H)max und HcJ nach DIN IEC 60404-8-1 ● 2: PA = Polyamid/ Nylon, NBR = Nitrylbutylenrubber, EPH = Expoxydharz/Resin, PPS = Polyphenylensulfid ● 3: Vorzugsrichtung zur Kalandrierrichtung ● 4: Spanabhebend bearbeitbar ● 5: Die maximale Einsatztemperatur ist abhängig von der Anwendung, von der Magnettype sowie der Magnetgeometrie. Für weitere Informationen kontaktieren Sie bitte unsere Anwendungstechniker.
6: Angegebene Werte nur bei optimalen Abmessungen: Kürzeste Kante > 8 mm, Volumen 1 – 200 cm3 ● 7: t.b.d. = noch festzulegen ● n.a. = nicht angegeben.

Datenblatt

Typ	**AS-MA-MB-67044-1** Rev.006
Bezeichnung	**Idealer Feldstärkebereich für Melexis Triaxis Winkelsensoren** 2SA-10, MLX91204, MLX90316, MLX90324 und MLX9036x (ca. 20...70mT auf der Chip-Oberfläche)

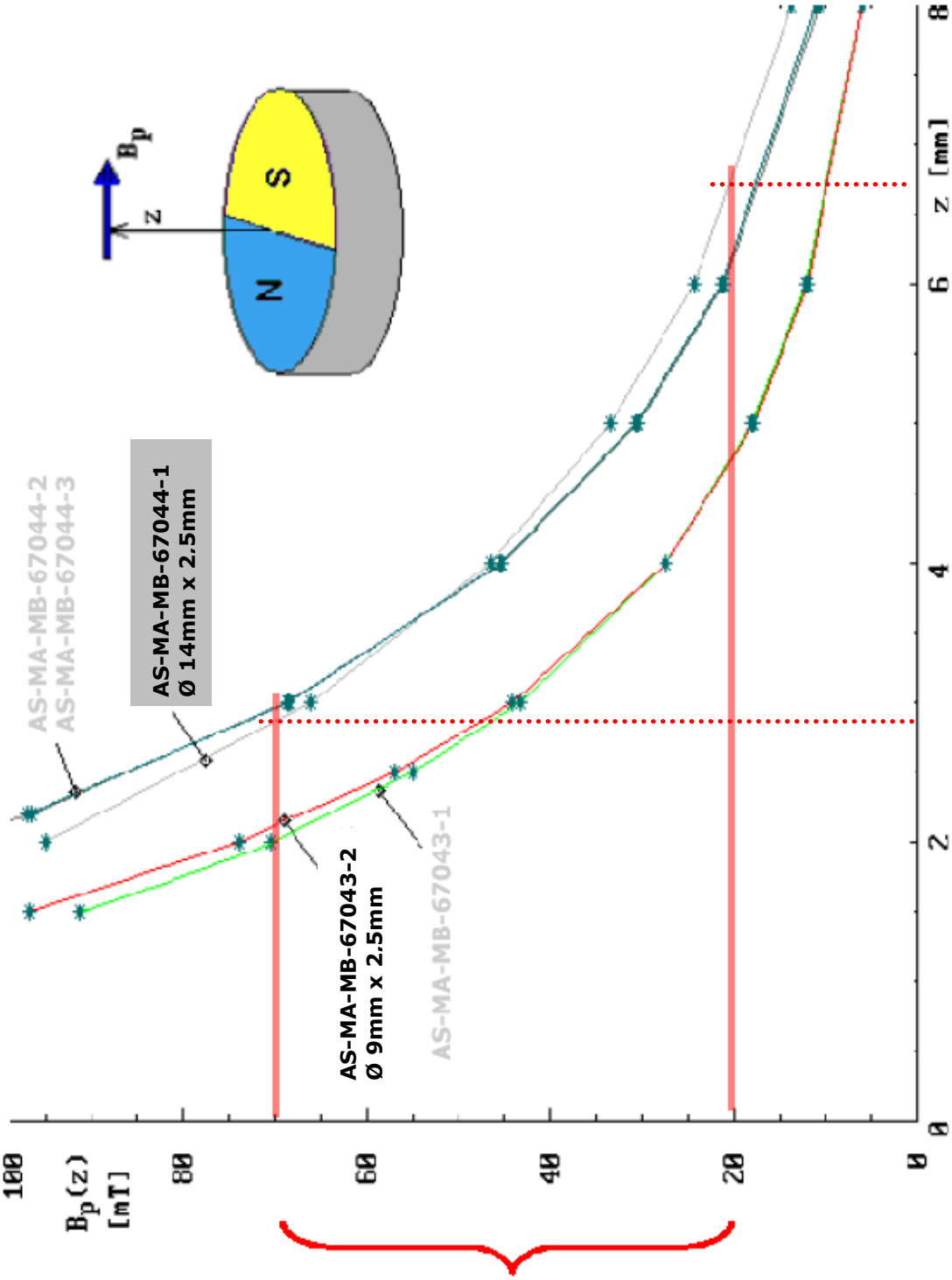

Idealer Feldstärkebereich für Melexis Triaxis Winkelsensoren
2SA-10, MLX91204, MLX90316, MLX90324 und MLX9036x
~ 20...70mT auf der Chip-Oberfläche